高圧地絡継電器、漏電リレー 新旧製品 外形図（18）

2010/03/18

生産中止品

適応形式
- LEG-171
- LEG-171A
- LEG-172
- LEG-172N
- LEG-172-DC
- LEG-172N-DC
- LEG-170L
- LEG-170LN
- LEG-170LF
- LEG-170LNF
- LEG-170L-DC
- LEG-170LN-DC
- LEG-173L
- LEG-173LF
- LEG-173L-DC

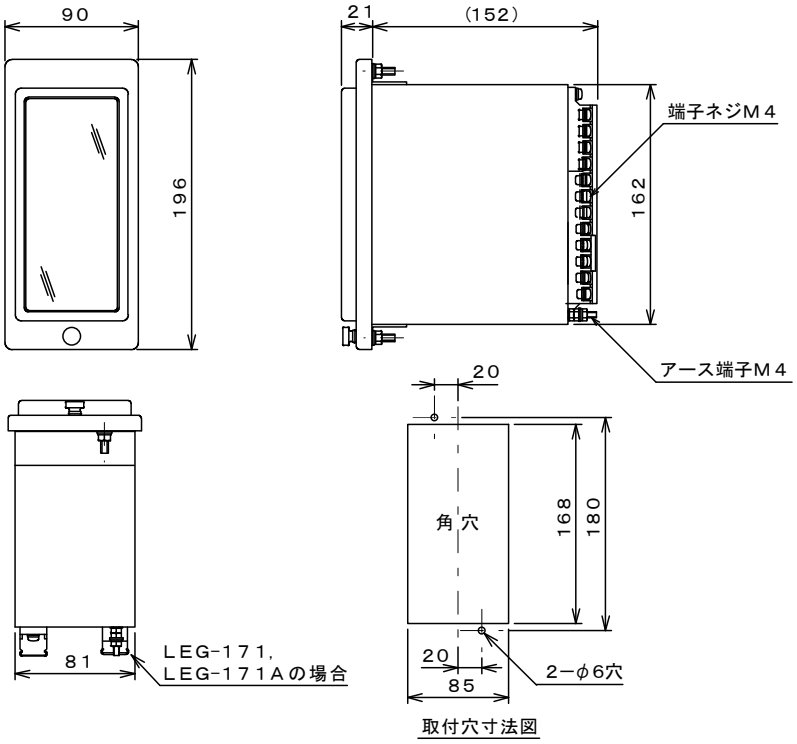

現 行 品

適応形式
- LEG-191
- LEG-192
- LEG-192-DC
- LEG-190L
- LEG-190L-DC
- LEG-193L
- LEG-193L-DC

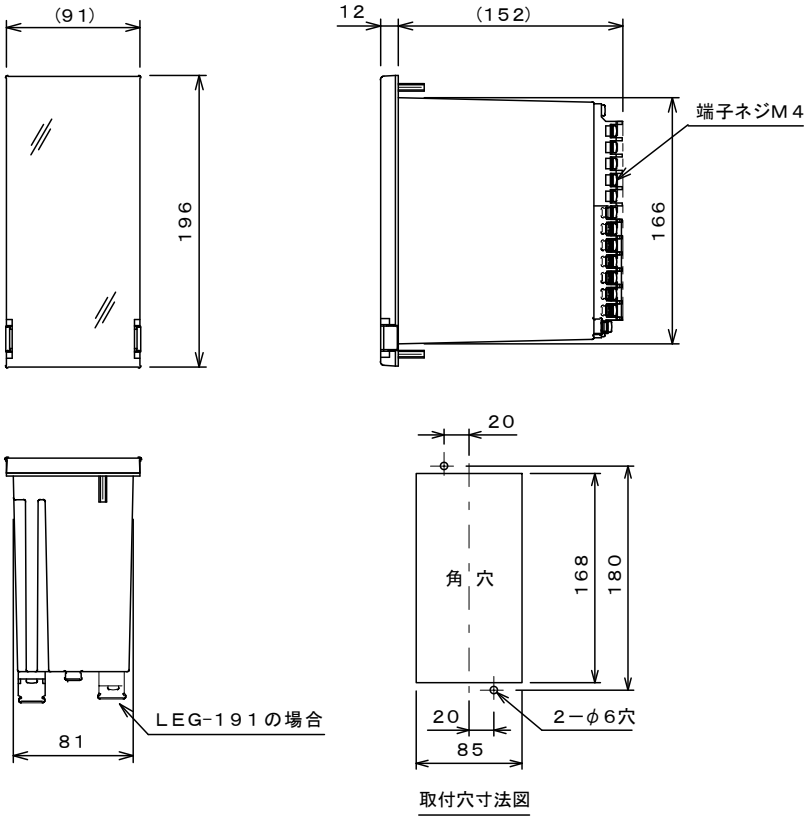

光商工株式会社