アイソレーションシステム

過電流警報装置 LIA-20

医用室の電気の使い過ぎによる停電を未然に防ぎます。

高い信頼性が求められる医療現場の電源供給を守ります。

特　長

医用室の分岐回路（医用コンセント20A）の過負荷を表示灯及び警報音で通知する警報機能に特化した装置です。

- 定格電流の80%（注意）と100%（危険）の２段階で警報を出します。
- 専用のCTと組み合わせて使用します。DMC10B（分割形）

動　作

監視電流が警報電流値を超えると動作します。

状態	負荷電流	表示灯	警報音
通常	80%未満（ 0~79%）	緑	ー
注意	80%以上（80~99%）	黄	断続音 0.6秒周期
危険	100%以上（100%~ ）	赤	断続音 0.1秒周期

- 監視電流が警報電流値より5%程度下回ると、自動で警報表示灯を消灯します。（自動復帰）
- ブザー停止スイッチを押すと、警報音が停止し警報表示灯が点灯から点滅に変わります。一度復帰するとブザー停止は解除されます。
- 注意（80%）警報動作時にブザー停止を行っていても、危険（100%）警報が動作した場合は警報音が鳴ります。
- 試験スイッチを押すと検出回路に試験信号を印加し、本体の動作を確認します。

ブロック図

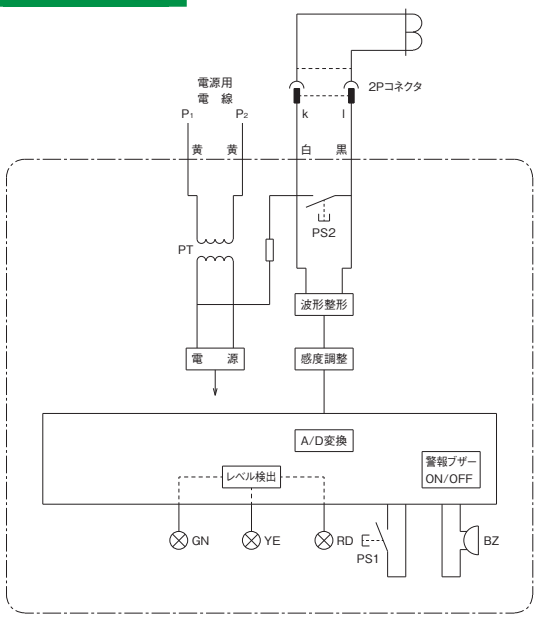

PT	電源トランス	YE	注意警報表示ランプ
PS1	消音スイッチ	RD	危険警報表示ランプ
PS2	試験スイッチ	Bz	警報ブザー
GN	0~79%表示ランプ		

外部接続図

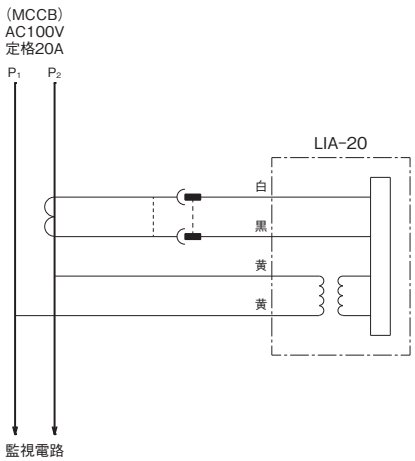

仕　様

形式	LIA-20	
定格電流	AC20A	
警報電流値	AC16A （80%）：注意警報　許容誤差±5%以内	
	AC20A（100%）：危険警報　許容誤差±5%以内	
動作時間	80%または100%検出後から約1秒	
警報表示	80%未満　：LED　緑　点灯	
	80%以上100%未満：LED　黄　点灯	※1
	100%以上　：LED　赤　点灯	※1
警報音	80%以上100%未満：ブザー断続音（0.6秒周期）	
	100%以上　：ブザー断続音（0.1秒周期）	
制御電源電圧	AC100V	
制御電源電圧範囲	AC　80V ～ AC110V	
制御電源周波数	50/60Hz	
消費電力	2.0VA以下	
試験	プッシュスイッチ	
絶縁抵抗	DC500V　メガーにて20MΩ以上	※2
商用周波耐電圧	AC1500V　1分間	※2
振動	前後/上下/左右　各方向60分間　複振幅4mm　16.7Hz	
衝撃	300m/s²　2回	※3
質量	約450g	
外装色	表面：ステンレス地肌	

※1　ブザー停止中は点滅　　※2　電気回路一括とケース間　　※3　試験方法は "JIS C 0912" のとおり

外 形 図

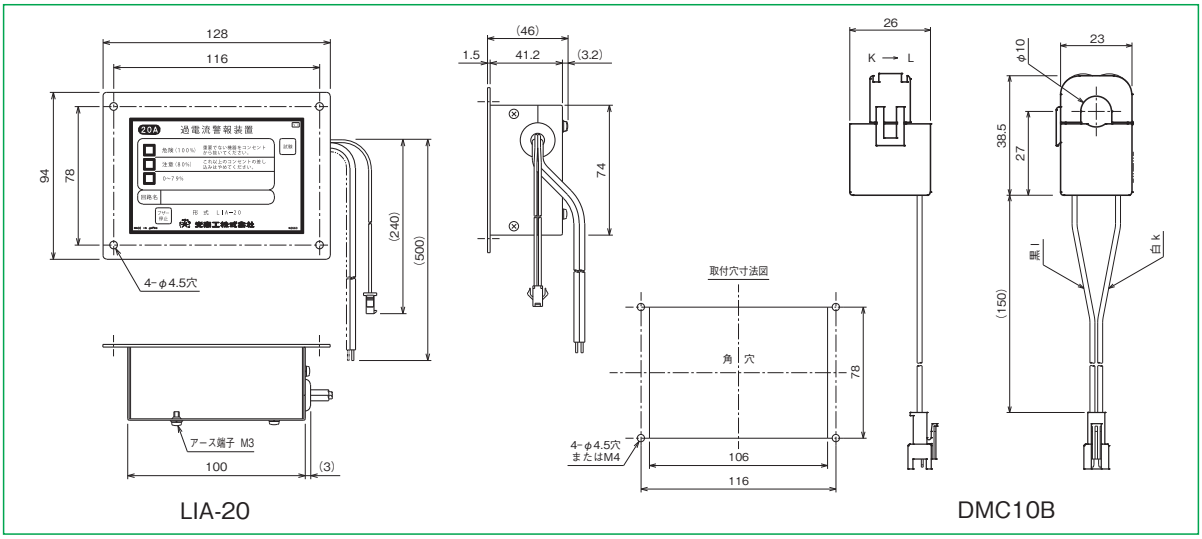

光商工株式会社　URL：https//www.hikari-gr.co.jp

継電器営業部･･･　〒104-0061　東京都中央区銀座7-4-14　TEL：03-3573-1362　e-mail：keiden@hikari-gr.co.jp
大阪営業所･････　〒530-0047　大阪市北区西天満6-8-7　TEL：06-6364-7881　e-mail：osaka@hikari-gr.co.jp
名古屋営業所･･･　〒460-0008　名古屋市中区栄4-3-26　TEL：052-241-9421　e-mail：nagoya@hikari-gr.co.jp
福岡営業所･････　〒810-0001　福岡市中央区天神4-4-24　TEL：092-781-0771　e-mail：fukuoka@hikari-gr.co.jp
技術相談窓口（茨城工場　技術グループ）0120-58-7750（フリーダイヤル）　携帯・PHSなどではご利用いただけません。

⚠安全に関するご注意：ご使用の前に取扱説明書をよくお読みのうえ、正しくご使用ください。
◆このカタログに掲載された内容は、予告なしに変更することがありますのでご了承ください。なお最新の情報はホームページにてご案内いたしております。

2JAA-T01